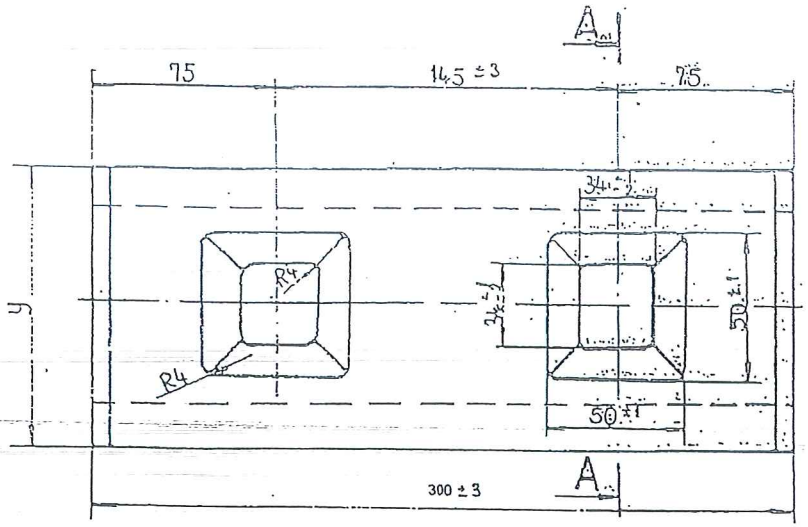

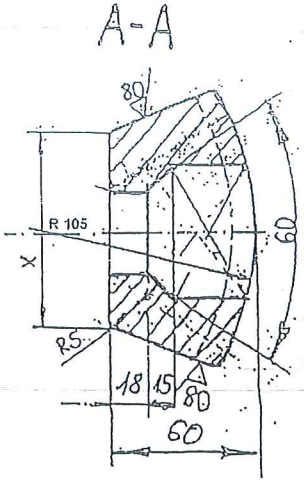

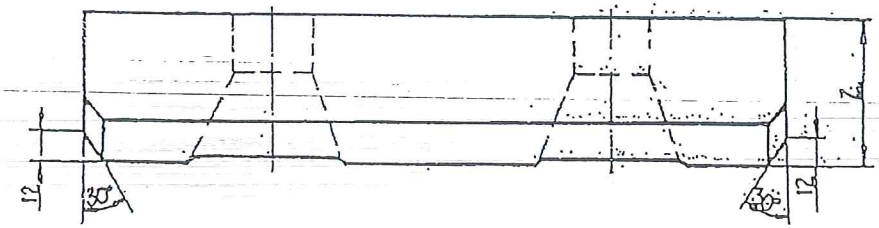

Uwaga: 1. Zawartość chromu powyżej 1%

2. Stan dostawy przesycenia twardość min 190 HB, śrutowa z oznakowaniem płyt znakiem producenta.
3. Po wykonaniu próbnego odlewu w klasie GT 11. Skorygować wymiary modelu i odlewać w tolerancji wg. rysunku.
4. Atest 3.1.

i	x	y	masa kg
60	70	100	7,83
~~65~~	~~90~~	~~120~~	~~10,50~~
~~65~~	~~100~~	~~130~~	~~12,27~~

Poz.	Nazwa części	Ilość	Mater.	Nr rys. lub normy	Wsk. arch.

HTS Siłownia
Młyn kulowy L120613H
(wersja polska) Części zapasowe

1:2 — 90.07 Suder
10,5 — 90.07 Błyk

Zmiana | Data | Nazwisko | Podpis

3 0 1 38371-26-1
NR RYSUNKU

3 1 6 3 2 4 2 38371-10 38371

KLIN ŚCIĄGAJĄC

Y L = 295

70 HTS