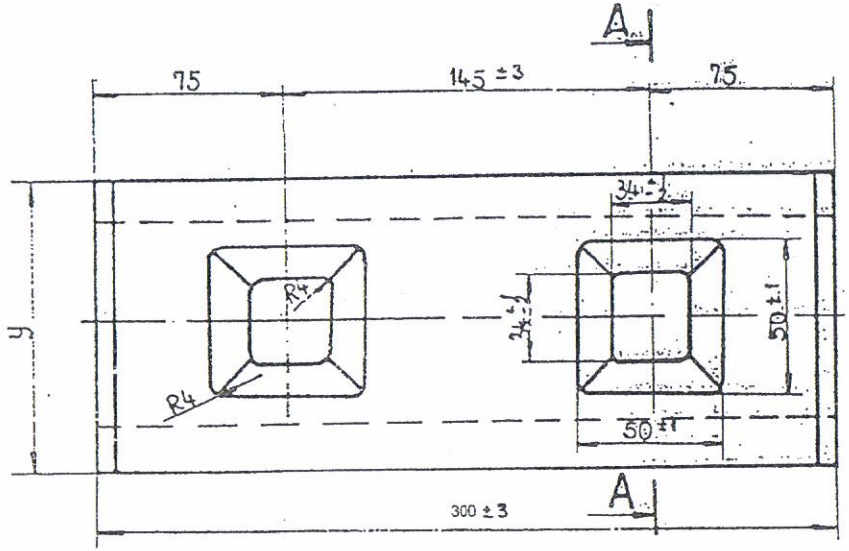

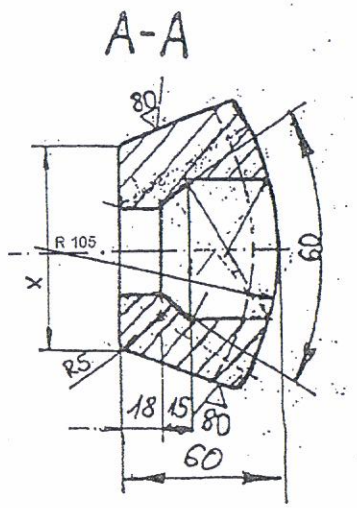

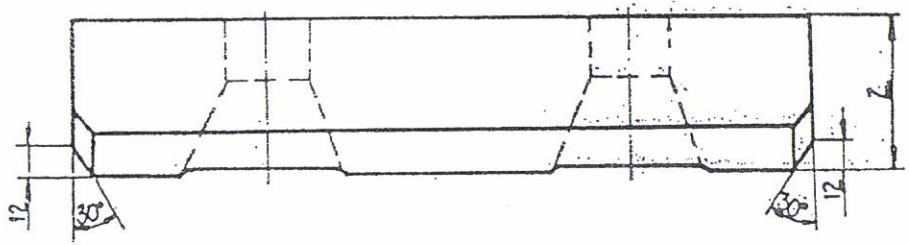

Uwaga: 1. Zawartość chromu powyżej 1%

2. Stan dostawy przesycenia twardość min 180 HB, śrutowa z oznakowaniem płyt znakiem producenta.
3. Po wykonaniu próbnego odlewu w klasie GT 11. Skorygować wymiary modelu i odlewać w tolerancji wg. rysunku.
4. Atest 3.1.

Poprawki naniósł
07.09.2009r

i	x	y	masa kg
60	80	110	9,84
~~65~~	~~90~~	~~120~~	~~10,50~~
~~65~~	~~100~~	~~130~~	~~12,27~~

CENTRUM ELEKTROCIEPŁOWNI
DZIAŁ TECHNICZNO-ORGANIZACYJNY
SPECJALISTA MECHANIK

mgr inż. Marek Łabuz

Poz.	Nazwa części	Ilość	Mater.	Nr rys. lub normy	Wsk. arch.

HTS Siłownia
Młyn kulowy
(wersja polska) Części zapasowe
L120613H

1:2 — 90.07 Suder
-"- Klimczuk
-"- Stojałowski
10,5 — 90.07 Bryk

Zmiana | Data | Nazwisko | Podpis

301 38371-26
NR RYSUNKU 7-21(B)
3 163242 38371-10
38371
KLIN ŚCIĄGAJĄC
Y L = 295

Wzorzy do rysunku

ZD HTS